セレクト35BD−08B（G・S）

付属ねじ

手すり取付：⊕ ナベタッピングタ3.5×20溝付 2本
ブラケット取付：⊕ ナベタッピングタ3.5×40溝付 3本

35エンドブラケット詳細図

BD-08B(G・S)

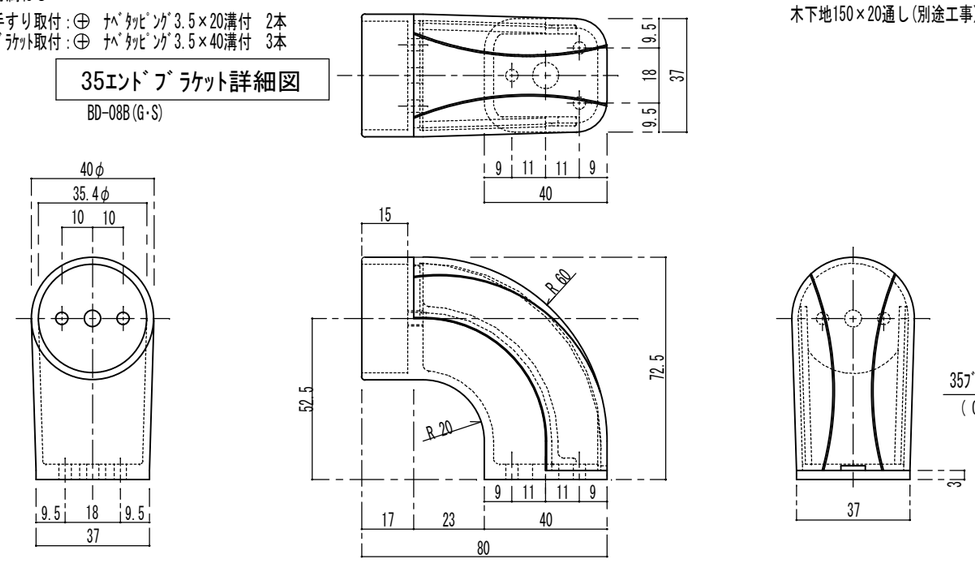

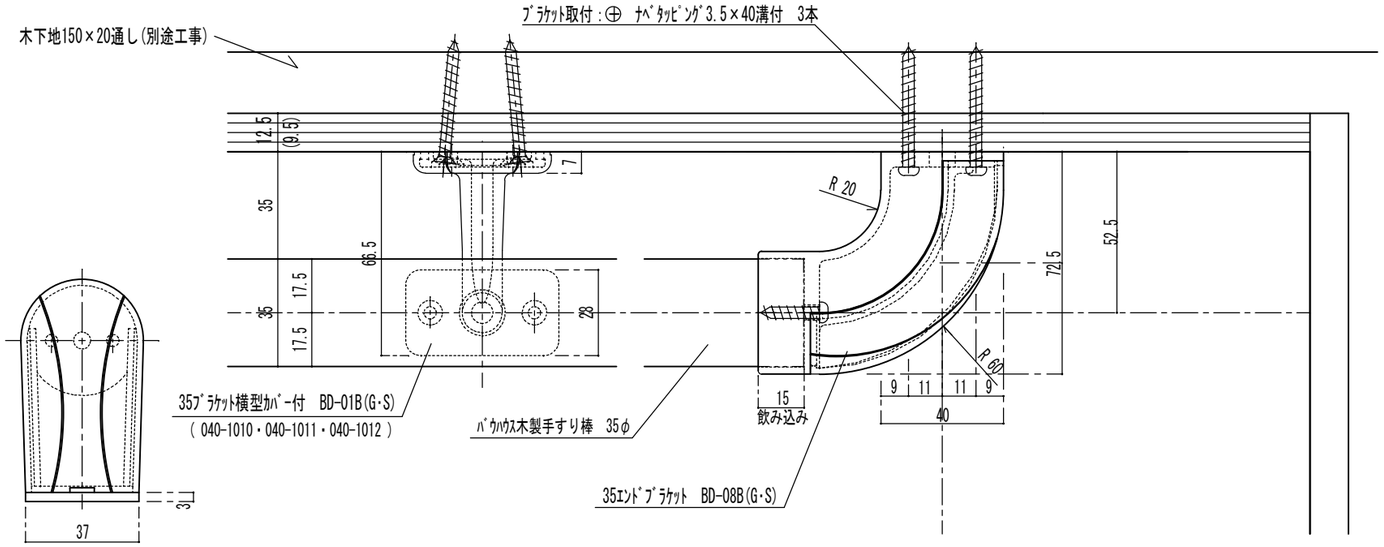

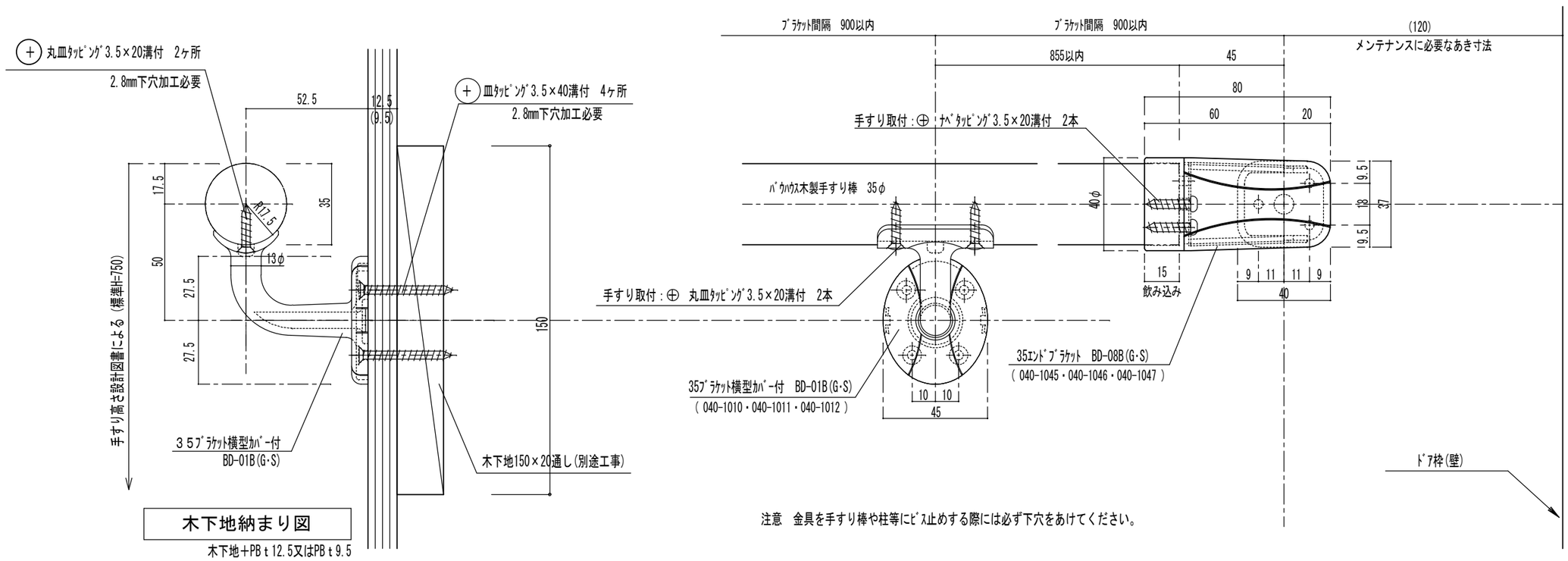

木下地納まり図

木下地＋PB t 12.5又はPB t 9.5

注意 金具を手すり棒や柱等にビス止めする際には必ず下穴をあけてください。

品番	名称	数量	材質	表面処理	備考

記事：木下地納まり図

名称	バウハウスセレクトエンド納まり詳細図 形式 笠木:バウハウス手すり棒35φ ブラケット：BD-01B(G・S)	製図月日	07.12.17	承認	検図	設計	製図
図番	BD-08B(G・S)	尺度	1/2				

マツ六株式会社 MaZROC CO.,LTD.